Sanipro XR

Thiết bị gọn gàng giúp bạn dễ dàng lắp đặt thêm một phòng tắm. Có thể dễ dàng lắp đặt một WC, chậu rửa tay, bồn rửa vệ sinh và vòi sen có thể tăng áp suất nước.

LỢI ÍCH SẢN PHẨM

- Hệ thống nghiền đáng tin cậy và hiệu quả.
- Xả hết nước từ phòng tắm.
- Sản phẩm hoạt động yên tĩnh.

MỐI NỐI

← Đường kính ngoài của ống xả: 22/28/32 mm

→ Đường kính ngoài của ống nạp: 41, 100 mm

Dao một lưỡi

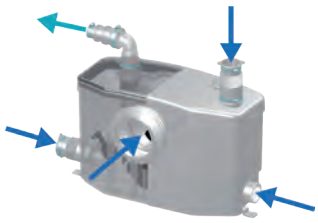

KIỆN HÀNG

Sanipro XR, van một chiều, các đầu nối và bộ lọc than hoạt tính đi kèm để trung hòa mùi hôi.

THÔNG SỐ KỸ THUẬT

Số lượng ống nhập	4
Đường kính ngoài của ống nạp	40, 100 mm
Đường kính ngoài của ống xả	22/28/32 mm
Chiều cao tối thiểu của khay tắm	13 cm
Nhiệt độ tối đa nước nạp	35 °C
Điện áp - Tần số	220-240 V - 50-60 Hz
Công suất tiêu thụ	400 W
Chỉ số chống nước	IP44
Cấp bảo vệ điện	I
Độ ồn	46 dB(A)
Nhận dạng và hậu cần	
Trọng lượng thô	7 kg
Mã sản xuất	SRSTD

TÙY CHỌN BỔ SUNG

Sanialarm
Mã sản xuất: ALARM
Xem trang 31

ĐƯỜNG CONG DÒNG CHẢY

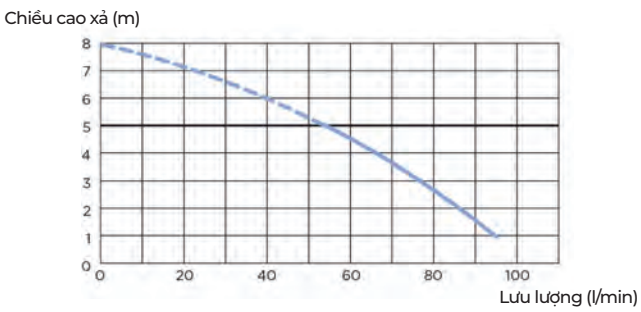
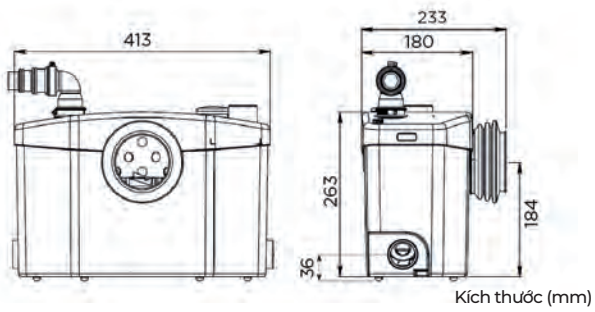
KÍCH THƯỚC